ЗАКЛАД ВИЩОЇ ОСВІТИ
ЛЬВІВСЬКИЙ УНІВЕРСИТЕТ БІЗНЕСУ ТА ПРАВА

ОСВІТНЬО – ПРОФЕСІЙНА ПРОГРАМА «ТУРИЗМ»

за спеціальністю 242 «Туризм»
галузі знань 24 «Сфера обслуговування»
першого (бакалаврського) рівня вищої освіти
Кваліфікація: бакалавр з туризму

ЗАТВЕРДЖЕНО ВЧЕНОЮ РАДОЮ
ЗВО «Львівський університет бізнесу та права»
Протокол №21/2-18 від 28.08 2025 року
Голова Вченої ради
_____ Любомир СОПІЛЬНИК

Вводиться в дію: 01.09.2025
Наказ №01-02 від 28.08. 2025 року
Т.в.о. ректора ЗВО «Львівський університет бізнесу та права»
_____ Жанна СЕМЧУК

Львів – 2025

ЛИСТ ПОГОДЖЕННЯ

освітньо-професійної програми

«Туризм»

Рівень вищої освіти	перший (бакалаврський)
Галузь знань	24 «Сфера обслуговування»
Спеціальність	242 «Туризм»
Кваліфікація	бакалавр з туризму

РОЗРОБЛЕНО

Робочою групою кафедри готельно-ресторанної справи та туризму, керівник робочої групи, гарант

_____ Богдан ОМЕЛЬЧУК

«27» 08 2025 р.

УХВАЛЕНО

на розширеному засіданні кафедр Навчально-наукового інституту управління, адміністрування та інформаційних технологій

_____ Юрій ПИНДА

«27» 08 2025 р.

ПОГОДЖЕНО

Керівник навчально-методичного відділу організації освітньої діяльності

_____ Ірина БРИЙОВСЬКА

«27» 08 2025 р.

ПЕРЕДМОВА

Освітньо-професійна програма першого (бакалаврського) рівня вищої освіти за спеціальністю 242 Туризм галузі знань 24 Сфера обслуговування на здобуття ступеня бакалавр розроблена відповідно до Закону України «Про вищу освіту» від 01.07.2014 р. № 1556-VII (зі змінами та доповненнями), Закону України «Про наукову і науково-технічну діяльність» від 26.11.2015 р. № 848-VIII (зі змінами та доповненнями), Стандарту вищої освіти України за спеціальністю 242 Туризм галузі знань 24 Сфера обслуговування для першого (бакалаврського) рівня вищої освіти, затвердженого наказом Міністерства освіти і науки України від 04.10.2018 р. № 1068 (зі змінами та доповненнями) та ін.

Освітньо-професійна програма відображає досягнення сучасних наукових досліджень у сфері туризму. Її основна мета – розвивати теоретико-методологічні та методико-утилітарні засади з туризму, зосереджуючи увагу на інноваційних тенденціях розвитку сфери обслуговування. Це дозволяє збагачувати професійний світогляд здобувачів та забезпечувати підґрунтя для подальшої наукової діяльності. Фокусування уваги на сучасних інноваційних векторах розвитку теорії та практики у сфері туризму (у т. ч. міжнародного) є ключовим аспектом цієї програми.

Необхідно відмітити, що освітньо-професійна програма створена для здобувачів з різними фаховими (вищими) освітами, а тому базується на інтердисциплінарному підході щодо формування стійких теоретико-прикладних засад для досліджень у сфері туризму.

Програма розроблена робочою групою зі спеціальності 242 Туризм та схвалена на засіданні кафедри готельно-ресторанної справи та туризму ЗВО «Львівський університет бізнесу та права».

РОЗРОБЛЕНО РОБОЧОЮ ГРУПОЮ У СКЛАДІ:

Голова робочої групи:

Богдан Омельчук – к.істор.н. ЗВО «Львівський університет бізнесу та права», гарант програми.

Члени робочої групи:

Юрій ПИНДА – д.е.н., професор ЗВО «Львівський університет бізнесу та права»;

Юрій ЛОБОДА – к.юрид.н. ЗВО «Львівський університет бізнесу та права»;

Марія ПРИЛИПЧАН – директор ТЗОВ «АРТ БІЛД», м. Львів;

Назар КАНЦЕДАЛ – здобувач першого (бакалаврського) рівня вищої освіти ОПП «Туризм» ЗВО «Львівський університет бізнесу та права».

Зовнішні рецензенти:

Володимир ХУДОБА – к.геогр.н., доцент кафедри туризму Львівського державного університету фізичної культури імені Івана Боберського;

Василь МИРОНЮК – к.геогр.н., голова Львівської обласної організації роботодавців у галузі вищої освіти, м. Львів;

Галина СОПІЛЬНИК – директор ТЗОВ «ГАЛІЦІЯ», м. Львів.

Освітньо-професійна програма першого (бакалаврського) рівня вищої освіти за спеціальністю 242 Туризм галузі знань 24 Сфера обслуговування на здобуття ступеня бакалавра:

Навчальний рік	Затвердження Вченою радою ЗВО «Львівський університет бізнесу та права» (протокол №, дата)	Дата введення в дію ОПП
2025-2026	№25/2-1Р4 від 28.08.2025	01.09.2025

1. ПРОФІЛЬ ОСВІТНЬО-ПРОФЕСІЙНОЇ ПРОГРАМИ

1 – Загальна інформація	
Повна назва вищого навчального закладу та структурного підрозділу	Заклад вищої освіти "Львівський університет бізнесу та права" Навчально-науковий інститут міжнародних відносин, сталого розвитку та інноваційної освіти Кафедра готельно-ресторанної справи та туризму
Ступінь вищої освіти та назва кваліфікації мовою оригіналу	Бакалавр Бакалавр з туризму
Офіційна назва освітньо-професійної програми	"Туризм"
Тип диплому та обсяг освітньої програми	Диплом бакалавра, одиничний, 240 кредитів ECTS, термін навчання – 3 роки 10 місяців
Наявність акредитації	Акредитовано у 2024 р. Повторна акредитація
Цикл/рівень	НРК України – 6 рівень, EQF-LLL – 6 рівень, QF-EHEA – перший цикл
Передумови	Наявність повної загальної середньої освіти. На основі ступеня молодший бакалавр, освітньо-професійного ступеня фаховий молодший бакалавр (освітньо-кваліфікаційного рівня «молодший спеціаліст») заклад вищої освіти має право визнати та перезарахувати не більше, ніж 60 кредитів ЄКТС, отриманих в межах попередньої освітньої програми підготовки молодшого бакалавра, фахового молодшого бакалавра (молодшого спеціаліста). Прийом на основі ступеня молодший бакалавр, освітньо-професійного ступеня фаховий молодший бакалавр або освітньо-кваліфікаційного рівня «молодший спеціаліст» здійснюється за результатами зовнішнього незалежного оцінювання (з 2022 р. – національного мультипредметного тесту) в порядку, визначеному законодавством та Правилами прийому до університету.
Мова (и) викладання	Українська
Інтернет-адреса постійного розміщення опису освітньої програми	http://lubp.com.ua/?p=8241

2 - Мета освітньої програми	
Підготовка компетентних, висококваліфікованих та конкурентоспроможних фахівців, які володітимуть необхідними загальними та спеціальними (фаховими) компетентностями і, як наслідок, будуть здатні вирішувати складні різнопланові задачі у сфері туризму і рекреації, що, у свою чергу, створить необхідні умови для успішного працевлаштування, започаткування власної справи у широкому сегменті надання туристичних послуг та здобуття наступного рівня вищої освіти.	
3 – Характеристика освітньої програми	
Предметна область (галузь знань, спеціальність, спеціалізація	Галузь знань 24 Сфера обслуговування Спеціальність 242 Туризм
Орієнтація освітньої програми	Освітньо-професійна програма пропонує комплексний підхід стосовно здійснення діяльності у сфері обслуговування і орієнтована: – на сучасні процеси економічного, географічного, екологічного, організаційно-правового, соціокультурного та психологічного змісту у сфері туризму, у тому числі в контексті інноваційного розвитку сучасного туристичного ринку; – на підготовку високопрофесійних фахівців з креативним та комбінаторно-прогностичним типом мислення, які будуть здатні вирішувати складні задачі у сфері туризму, у т. ч. пов'язані з комфортним та безпечним подорожуванням.
Опис предметної області	**Об'єкт:** – туризм як суспільний феномен, складна соціо-еколого-економічна система, яка охоплює географічні, соціокультурні, екологічні, економічні, організаційно-правові аспекти, процеси і явища, пов'язані з комфортним та безпечним подорожуванням; – туризм як сфера професійної діяльності, яка передбачає формування, просування, реалізацію та організацію споживання туристичного продукту, послуг суб'єктів туристичної діяльності з організації комплексного туристичного обслуговування в індустрії туризму. **Ціль навчання:** формування загальних та фахових компетентностей для успішного здійснення професійної діяльності у сфері рекреації і туризму. **Теоретичний зміст предметної області:** туризм, турист, сфера туризму, форми та види туризму, рекреаційно-туристичні ресурси, об'єкти та атракції туризму; туристичний продукт, екскурсія, туристична дестинація, туристична діяльність, туристичний сервіс, індустрія туризму, туристична інфраструктура, ринок

	туристичних послуг, суб'єкти туристичного бізнесу; концепції: 1) гуманістична, патріотично-виховна, національної ідентичності; 2) глобалізації та глокалізації туризму; 3) геоторіальності туризму, геопросторової організації туристичного процесу; 4) сталого туризму задля розвитку; 5) інформаційно-технологічна; 6) холістичного маркетингу, 7) сервісна; 8) соціально відповідального бізнесу; принципи, які визначають закономірності підготовки фахівців: студентоцентричний, компетентністно-орієнтований, науковості, систематичності і послідовності навчання, практико-орієнтований, міждисциплінарний. Предметна область містить знання з географії та історії туризму, туристичного краєзнавства і країнознавства, рекреалогії, організації туризму та екскурсійної діяльності, організації готельної та ресторанної справи, транспортного обслуговування, інформаційних систем і технологій в туризмі, економіки туризму, туроперейтингу, менеджменту та маркетингу туризму, правового регулювання та безпеки туристичної діяльності. **Методи, методики та технології:** загально- та спеціальнонаукові методи: географічні, економічні, соціологічні, психологічні, інформаційні, методи туристичного обслуговування (технологічно-виробничі, інтерактивні, сервісні). **Інструменти та обладнання:** технічне обладнання та оснащення для обробки інформації, дотримання безпеки в туризмі та туристичної діяльності суб'єктів туристичного ринку, спеціалізовані прикладні ліцензовані програми, карти, атласи, спортивне спорядження.
Основний фокус освітньої програми та спеціалізації	Освітньо-професійна програма спрямована на генерування у фахівців системного світогляду щодо формування та розвитку професійних компетентностей для здійснення ефективної організаційно-управлінської та аналітичної діяльності у сфері туризму та рекреації. *Ключові слова: туризм, рекреалогія, туроперейтинг, менеджмент, маркетинг, інноваційний маркетинг, соціальна відповідальність, управління якістю, гігієна, санітарія, страхування.*
Особливості програми	Програму розроблено із врахуванням сучасних проблем та задач у сфері туризму та рекреації із орієнтацією на інноваційні технології та напрями розвитку бізнесу в ринкових умовах. Освітньо-професійна програма спрямована на поглиблене вивчення іноземної мови за професійним спрямуванням та передбачає проходження

	практики у кращих підприємствах туристичного бізнесу м. Львова. Програма враховує не лише регіональні особливості розвитку ринкових відносин у сфері туризму, а й галузевий потенціал працевлаштування для майбутніх фахівців у підприємницьких структурах, а також створює можливості стосовно управління власним бізнесом у сфері обслуговування.
4 – Придатність випускників до працевлаштування та подальшого навчання	
Придатність до працевлаштування	Бакалавр зі спеціальності 242 Туризм здатний виконувати такі професійні роботи (у відповідності до Державного класифікатору професій ДК 003:2010): 1210.1 Керівники підприємств, установ та організацій; 1448.1. Менеджери (управителі) з організації діяльності туристичних агентств та бюро подорожей (менеджер з туризму); 2481.2. Туризмознавці (туризмознавець, екскурсознавець); 3414. Консультанти з подорожей та організатори подорожей (екскурсовод, інструктор оздоровчо-спортивного туризму (за видами туризму), організатор подорожей (екскурсій), організатор туристичної і готельної діяльності, фахівець з туристичного обслуговування, фахівець із конференц-сервісу, фахівець із спеціалізованого обслуговування, фахівець із організації дозвілля, фахівець із туристичної безпеки); 3439. Інші технічні фахівці в галузі управління (інспектор з туризму) та ін.
Подальше навчання	Можливість навчання за програмою другого (магістерського) рівня вищої освіти. Набуття додаткових кваліфікацій в системі післядипломної освіти, підвищення кваліфікації. Академічна мобільність.
5 – Викладання та оцінювання	
Викладання та навчання	Студентоцентроване навчання представлено у вигляді гармонійного поєднання лекційних та практичних занять, педагогічної практики, консультування із керівником кваліфікаційної роботи, самостійної навчально-наукової роботи, у тому числі в контексті взаємодії з науково-педагогічною спільнотою. Навчання має проблемно-орієнтоване спрямування з набуттям необхідних компетентностей, які достатні для продукування нових ідей та / або, розв'язання комплексних проблем.
Оцінювання	Оцінювання відбувається відповідно до системи ECTS та національної шкали оцінювання і, зокрема, передбачає: усне та письмове опитування, тестування, захист індивідуальних завдань, захист курсових робіт, практик,

	екзамени та заліки з урахуванням накопичених балів поточного контролю, атестаційний екзамен та публічний захист кваліфікаційної роботи.
6 – Програмні компетентності	
Інтегральна компетентність (ІК)	Здатність комплексно розв'язувати складні професійні задачі та практичні проблеми у сфері туризму і рекреації як в процесі навчання, так і в процесі роботи, що передбачає застосування теорій і методів системи наук, які формують туризмознавство, і характеризуються комплексністю та невизначеністю умов.
Загальні компетентності (ЗК)	ЗК 1. Здатність реалізувати свої права і обов'язки як члена суспільства, усвідомлювати цінності громадянського (вільного демократичного) суспільства та необхідність його сталого розвитку, верховенства права, прав і свобод людини і громадянина в Україні. ЗК 2. Здатність зберігати та примножувати моральні, культурні, наукові цінності і досягнення суспільства на основі розуміння історії та закономірностей розвитку предметної області, її місця у загальній системі знань про природу і суспільство та у розвитку суспільства, техніки і технологій, використовувати різні види та форми рухової активності для активного відпочинку та ведення здорового способу життя. ЗК 3. Здатність діяти соціально відповідально та свідомо. ЗК 4. Здатність до критичного мислення, аналізу і синтезу. ЗК 5. Прагнення до збереження навколишнього середовища. ЗК 6. Здатність до пошуку, оброблення та аналізу інформації з різних джерел. ЗК 7. Здатність працювати в міжнародному контексті ЗК 8. Навички використання інформаційних та комунікаційних технологій. ЗК 9. Вміння виявляти, ставити і вирішувати проблеми. ЗК 10. Здатність спілкуватися державною мовою як усно, так і письмово. ЗК 11 Здатність спілкуватися іноземною мовою. ЗК 12. Навички міжособистісної взаємодії. ЗК 13. Здатність планувати та управляти часом. ЗК 14. Здатність працювати в команді та автономно.
Спеціальні (фахові) компетентності (СК)	СК 1. Знання та розуміння предметної області та розуміння специфіки професійної діяльності. СК 2. Здатність застосовувати знання у практичних ситуаціях. СК 3. Здатність аналізувати рекреаційно-туристичний потенціал територій.

	СК 4. Здатність аналізувати діяльність суб'єктів індустрії туризму на всіх рівнях управління. СК 5. Розуміння сучасних тенденцій і регіональних пріоритетів розвитку туризму в цілому та окремих його форм і видів. СК 6. Розуміння процесів організації туристичних подорожей і комплексного туристичного обслуговування (готельного, ресторанного, транспортного, екскурсійного, рекреаційного). СК 7. Здатність розробляти, просувати, реалізовувати та організовувати споживання туристичного продукту. СК 8. Розуміння принципів, процесів і технологій організації роботи суб'єкта туристичної індустрії та її підсистем. СК 9. Здатність забезпечувати безпеку туристів у звичайних та складних форс-мажорних обставинах. СК 10. Здатність здійснювати моніторинг, інтерпретувати, аналізувати та систематизувати туристичну інформацію, уміння презентувати туристичний інформаційний матеріал. СК 11. Здатність використовувати в роботі туристичних підприємств інформаційні технології та офісну техніку. СК 12. Здатність визначати індивідуальні туристичні потреби, використовувати сучасні технології обслуговування туристів та вести претензійну роботу. СК 13. Здатність до співпраці з діловими партнерами і клієнтами, уміння забезпечувати з ними ефективні комунікації. СК 14. Здатність працювати у міжнародному середовищі на основі позитивного ставлення до несхожості до інших культур, поваги до різноманітності та мультикультурності, розуміння місцевих і професійних традицій інших країн, розпізнавання міжкультурних проблем у професійній практиці. СК 15. Здатність діяти у правовому полі, керуватися нормами законодавства. СК 16. Здатність працювати з документацією та здійснювати розрахункові операції суб'єктом туристичного бізнесу. СК 17. Здатність використовувати сучасні управлінські технології в контексті забезпечення гостинності у туризмі.

7 – Програмні результати навчання

РН 1. Знати, розуміти і вміти використовувати на практиці основні положення туристичного законодавства, національних і міжнародних стандартів з обслуговування туристів.
РН 2. Знати, розуміти і вміти використовувати на практиці базові поняття з теорії туризму, організації туристичного процесу та туристичної діяльності суб'єктів ринку туристичних послуг, а також світоглядних та суміжних наук.
РН 3. Знати і розуміти основні форми і види туризму, їх поділ.
РН 4. Пояснювати особливості організації рекреаційно-туристичного простору.
РН 5. Аналізувати рекреаційно-туристичний потенціал території.
РН 6. Застосовувати у практичній діяльності принципи і методи організації та технології обслуговування туристів.
РН 7. Розробляти, просувати та реалізовувати туристичний продукт.
РН 8. Ідентифікувати туристичну документацію та вміти правильно нею користуватися.
РН 9. Організовувати процес обслуговування споживачів туристичних послуг на основі використання сучасних інформаційних, комунікаційних і сервісних технологій та дотримання стандартів якості і норм безпеки.
РН 10. Розуміти принципи, процеси і технології організації роботи суб'єкта туристичного бізнесу та окремих його підсистем (адміністративно-управлінська, соціально-психологічна, економічна, техніко-технологічна).
РН 11. Володіти державною та іноземною (ними) мовою (мовами), на рівні, достатньому для здійснення професійної діяльності.
РН 12. Застосовувати навички продуктивного спілкування зі споживачами туристичних послуг.
РН 13. Встановлювати зв'язки з експертами туристичної та інших галузей.
РН 14. Проявляти повагу до індивідуального і культурного різноманіття.
РН 15. Проявляти толерантність до альтернативних принципів та методів виконання професійних завдань.
РН 16. Діяти у відповідності з принципами соціальної відповідальності та громадянської свідомості.
РН 17. Управляти своїм навчанням з метою самореалізації в професійній туристичній сфері.
РН 18. Адекватно оцінювати свої знання і застосовувати їх в різних професійних ситуаціях.
РН 19. Аргументовано відстоювати свої погляди у розв'язанні професійних завдань.
РН 20. Виявляти проблемні ситуації і пропонувати шляхи їх розв'язання.
РН 21. Приймати обґрунтовані рішення та нести відповідальність за результати своєї професійної діяльності.
РН 22. Професійно виконувати завдання в невизначених та екстремальних ситуаціях.
РН 23 Застосовувати інструменти і технології гостинності та формувати пропозиції стосовно перспектив її розвитку на основі ідентифікації сучасних управлінських підходів.

8 – Ресурсне забезпечення реалізації програми	
Кадрове забезпечення	Підготовка здобувачів вищої освіти за спеціальністю 242 Туризм повністю забезпечується науково-педагогічними працівниками університету згідно з Ліцензійними умовами (постанова Кабінету Міністрів України «Про затвердження Ліцензійних умов провадження освітньої діяльності закладів освіти» від 30.12.2015 р. № 1187 зі змінами від 10.05.2018 р. № 347). Гарант освітньої програми та науково-педагогічні працівники, залученні до підготовки здобувачів, відповідають вимогам, визначеним Ліцензійними вимогами провадження освітньої діяльності. Формування якісного складу науково-педагогічних працівників відбувається за рахунок залучення до науково-педагогічної діяльності викладачів з науковими ступенями та вченими званнями на конкурсній основі шляхом укладання контрактів. Науково-педагогічні працівники групи забезпечення освітньо-професійної програми «Туризм» мають наукові ступені та вчені звання, відповідні наукові праці та професійний досвід наукової та практичної діяльності.
Матеріально-технічне забезпечення	Матеріально-технічне забезпечення відповідає вимогам Ліцензійних умов провадження освітньої діяльності, у тому числі включає в себе навчальну лабораторію, яка оснащена сучасним демонстраційним обладнанням та необхідним устаткуванням, а саме: лабораторія гостинності та готельно-ресторанного менеджменту, Турагенція «Острів Скарбів». Комп'ютерні класи необмежені доступом до Інтернет-мережі. Наявне укриття на випадок повітряної тривоги. В університеті наявна розгалужена соціально-побутова та спортивна інфраструктура, а також створено необхідні умови для навчання осіб з особливими освітніми потребами, а також для осіб з інвалідністю та інших маломобільних груп населення. Іногородні здобувачі забезпечені гуртожитком.
Інформаційне та навчально-методичне забезпечення	Інформаційне і навчально-методичне забезпечення відповідає Ліцензійним умовам провадження освітньої діяльності з підготовки фахівців за першим (бакалаврським) рівнем вищої освіти та включає: графік навчального процесу, навчальний план, робочі навчальні програми, силабуси, тематичні плани лекцій і семінарських занять, критерії оцінювання знань, переліки питань до поточного та підсумкового контролів, перелік питань до іспитів, перелік рекомендованої навчально-

	методичної літератури, наочні й технічні засоби навчання. Забезпеченість навчальними матеріалами з кожної компоненти освітньо-професійної програми становить 100 %. Офіційний веб-сайт http://lubp.com.ua містить інформацію про освітні програми, навчальну, наукову і виховну діяльність, структурні підрозділи, правила прийому, контакти. Матеріали навчально-методичного забезпечення освітньо-професійної програми викладені на сайті http://lubp.com.ua/. Фонд наукової бібліотеки доступний для здобувачів вищої освіти. Читальний зал забезпечений бездротовим доступом до мережі Інтернет.
9 – Академічна мобільність	
Національна кредитна мобільність	Право на національну кредитну мобільність реалізується на підставі Закону України «Про вищу освіту» від 01.07.2014 р. № 1556-VII (із змінами та доповненнями) та Постанови Кабінету Міністрів України "Про затвердження Порядку реалізації права на академічну мобільність" від 12.08.2015 р. № 579 з наданням права на участь в програмах академічної мобільності всім учасникам освітнього процесу з чітким визначенням її видів та форм, закріпленням принципу перезарахування отриманих кредитів на основі Європейської кредитної трансферно-накопичувальної системи (ЄКТС). Кредити ЄКТС отримані в інших ЗВО України при наявності договорів між закладами вищої освіти (науковими установами України або їхніми основними структурними підрозділами), перезараховуються відповідно до Положення про організацію освітнього процесу в Львівському університеті бізнесу та права.
Міжнародна кредитна мобільність	Забезпечується відповідно до Закону України «Про вищу освіту» від 01.07.2014 р. № 1556-VII (із змінами та доповненнями), міжнародних конвенцій, угод, меморандумів та іншими нормативно-правових актів, які регламентують порядок здійснення міжнародної кредитної мобільності, а також на основі двосторонніх договорів між ЗВО "Львівський університет бізнесу та права" та навчальними закладами зарубіжних країн-партнерів, а також у рамках програми ЄС Еразмус+.
Навчання іноземних здобувачів вищої освіти	Не передбачено

2. ПЕРЕЛІК КОМПОНЕНТІВ ОСВІТНЬО-ПРОФЕСІЙНОЇ ПРОГРАМИ ТА ЇХ ЛОГІЧНА ПОСЛІДОВНІСТЬ

2.1 Перелік компонентів освітньої програми

Код н/д за ОПП	Компоненти освітньої програми	Кількість кредитів	Форма підсумк. контролю
І. ОБОВ'ЯЗКОВІ ОСВІТНІ КОМПОНЕНТИ			
ОК 01	Історія та культура України	3	екзамен
ОК 02	Українська мова (за професійним спрямуванням)	4	екзамен
ОК 03	Іноземна мова	13	залік (екзамен)
ОК 04	Філософія	3	екзамен
ОК 05	Політологія	4	залік
ОК 06	Основи метрології, стандартизації та управління якістю	3	залік
ОК 07	Інформатика	7	залік (екзамен)
ОК 08	Регіональна економіка	4	залік
ОК 09	Правознавство	4	залік
ОК 10	Економічна теорія	5	екзамен
ОК 11	Безпека життєдіяльності	3	залік
ОК 12	Менеджмент та маркетинг	4	екзамен
ОК 13	Країнознавство	5	екзамен
ОК 14	Географія туризму	5	екзамен
ОК 15	Гігієна та санітарія в галузі	4	екзамен
ОК 16	Бухгалтерський облік	5	екзамен
ОК 17	Рекреалогія	4	екзамен
ОК 18	Туристичні ресурси України	5	екзамен
ОК 19	Економіка підприємств	5	екзамен
ОК 20	Туризмознавство	4	екзамен
ОК 21	Основи екскурсійної діяльності	4	екзамен
ОК 22	Організація туризму	10	залік (екзамен)
ОК 23	Курсова робота з навчальної дисципліни «Організація туризму»	3	захист курсової роботи
ОК 24	Безпека туризму	4	екзамен
ОК 25	Туроперейтинг	4	екзамен
ОК 26	Міжнародний туристичний бізнес	5	екзамен
ОК 27	Бізнес планування	4	екзамен
ОК 28	PR-технології у сфері обслуговування	4	екзамен
ОК 29	Економіка туризму	5	екзамен
ОК 30	Курсова робота з навчальної дисципліни «Економіка туризму»	3	захист курсової роботи
ОК 31	Інформаційні технології у професійній діяльності	5	екзамен
ОК 32	Технологія гостинності у туризмі	5	екзамен
ОК 33	Страхування у туризмі	4	екзамен
ОК 34	Санаторно-курортна справа	4	екзамен
ОК 35	Ознайомча практика	4	залік
ОК 36	Навчальна (екскурсійна) практика	4	залік
ОК 37	Виробнича (туристична) практика	4	залік
ОК 38	Переддипломна практика	4	залік
ОК 39	Атестація	1	екзамен
ОК 40	Кваліфікаційна робота	5	захист кваліф. роботи
Всього за обов'язковими компонентами		**180**	

II. ВИБІРКОВІ ОСВІТНІ КОМПОНЕНТИ ЗА ВІЛЬНИМ ВИБОРОМ ЗДОБУВАЧА*			
ВК 01	Вибіркова компонента 1	3	залік
ВК 02	Вибіркова компонента 2	3	залік
ВК 03	Вибіркова компонента 3	3	залік
ВК 04	Вибіркова компонента 4	3	залік
ВК 05	Вибіркова компонента 5	3	залік
ВК 06	Вибіркова компонента 6	3	залік
ВК 07	Вибіркова компонента 7	3	залік
ВК 08	Вибіркова компонента 8	3	залік
ВК 09	Вибіркова компонента 9	3	залік
ВК 10	Вибіркова компонента 10	3	залік
ВК 11	Вибіркова компонента 11	3	залік
ВК 12	Вибіркова компонента 12	3	залік
ВК 13	Вибіркова компонента 13	3	залік
ВК 14	Вибіркова компонента 14	3	залік
ВК 15	Вибіркова компонента 15	3	залік
ВК 16	Вибіркова компонента 16	3	залік
ВК 17	Вибіркова компонента 17	3	залік
ВК 18	Вибіркова компонента 18	3	залік
ВК 19	Вибіркова компонента 19	3	залік
ВК 20	Вибіркова компонента 20	3	залік
Всього за вибірковими компонентами		**60**	
РАЗОМ		**240**	

* – здобувач вищої освіти обирає освітні компоненти із банку дисциплін вільного вибору

2.2 СТРУКТУРНО-ЛОГІЧНА СХЕМА ОСВІТНЬО-ПРОФЕСІЙНОЇ ПРОГРАМИ

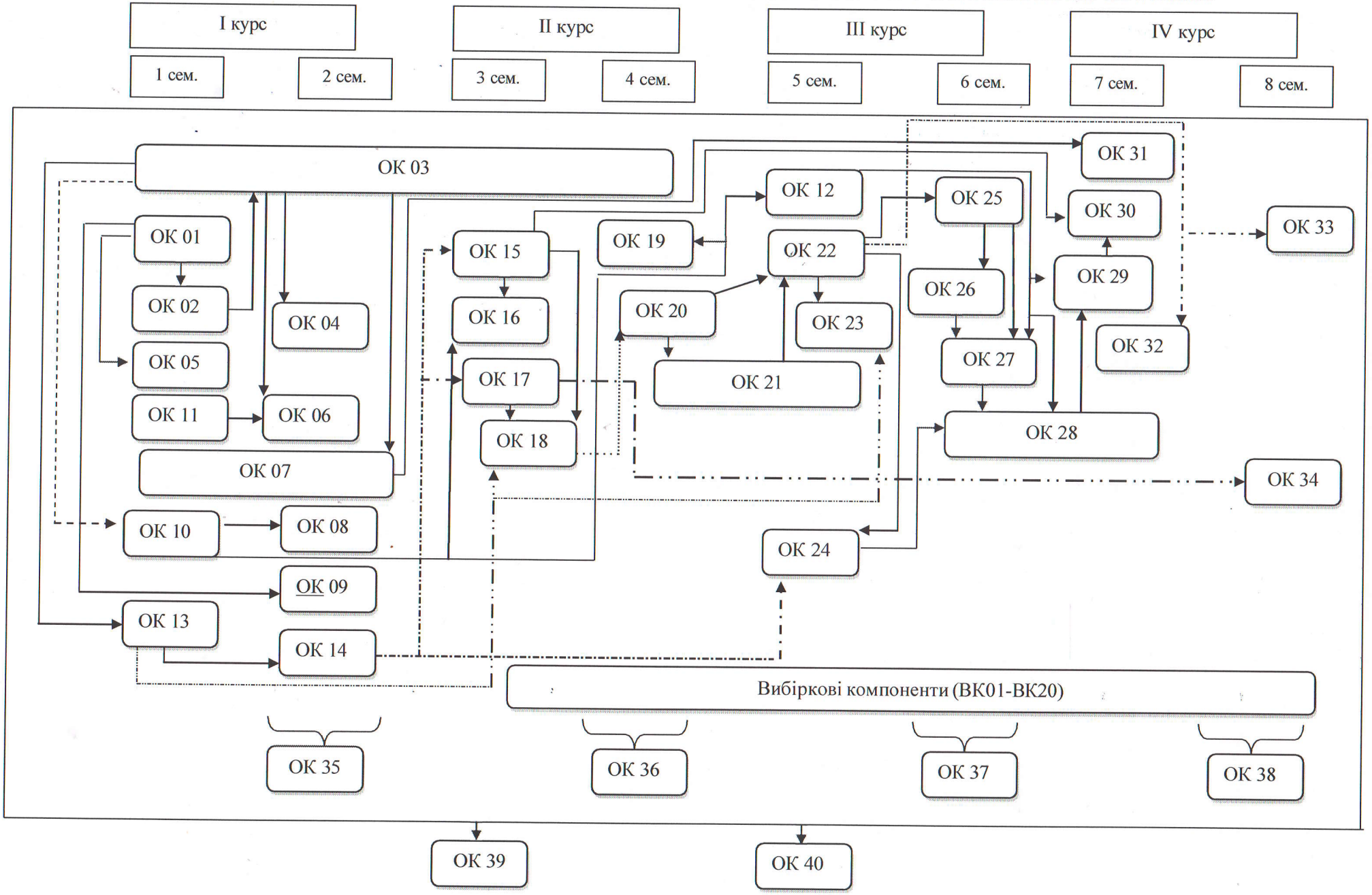

3. ОБСЯГ КРЕДИТІВ ЄКТС, НЕОБХІДНИЙ ДЛЯ ЗДОБУТТЯ ВІДПОВІДНОГО СТУПЕНЯ ВИЩОЇ ОСВІТИ

Обсяг програми у кредитах ЄКТС	Обсяг освітньої програми бакалавра на базі повної загальної середньої освіти –240 кредитів ЄКТС; На основі ступеня «фаховий молодший бакалавр», «молодший бакалавр» (освітньо-кваліфікаційного рівня «молодший спеціаліст») заклад вищої освіти має право визнати та перезарахувати не більше ніж 60 кредитів ЄКТС, отриманих в межах попередньої освітньої програми підготовки фахового молодшого бакалавра, молодшого бакалавра (молодшого спеціаліста). Практика має складати не менше 4 кредитів ЄКТС. Мінімум 50 % обсягу освітньої програми має бути спрямовано на забезпечення загальних та спеціальних (фахових) компетентностей за спеціальністю, визначених стандартом вищої освіти. Прийом на основі ступенів «молодший бакалавр», «фаховий молодший бакалавр» або освітньо-кваліфікаційного рівня «молодший спеціаліст» здійснюється за результатами зовнішнього незалежного оцінювання в порядку, визначеному законодавством.

4. ФОРМА АТЕСТАЦІЇ ЗДОБУВАЧІВ ВИЩОЇ ОСВІТИ

Форми атестації здобувачів вищої освіти	Атестація здійснюється у формі публічного захисту кваліфікаційної роботи та атестаційного екзамену.
Вимоги до кваліфікаційної роботи	Кваліфікаційна робота повинна передбачати теоретичні та аналітичні узагальнення або розв'язання практичної задачі у сфері туризму і рекреації із застосуванням теорій та методів туризмознавства. Кваліфікаційна робота має бути перевірена на плагіат. Кваліфікаційна робота має бути оприлюднена на офіційному сайті закладу вищої освіти або його структурного підрозділу, або у репозитарії закладу вищої освіти.
Вимоги до атестаційного екзамену	Атестаційний екзамен має бути спрямований на перевірку досягнення результатів навчання, визначених цим стандартом та освітньою програмою.

5. ВИМОГИ ДО НАЯВНОСТІ СИСТЕМИ ВНУТРІШНЬОГО ЗАБЕЗПЕЧЕННЯ ЯКОСТІ ВИЩОЇ ОСВІТИ

У ЗВО "Львівський університет бізнесу та права" функціонує система забезпечення якості освітньої діяльності та якості вищої освіти (система внутрішнього забезпечення якості), яка передбачає здійснення таких процедур і заходів:

1) визначення принципів та процедур забезпечення якості вищої освіти;

2) здійснення моніторингу та періодичного перегляду освітніх програм;

3) щорічне оцінювання здобувачів вищої освіти, науково-педагогічних і педагогічних працівників закладу вищої освіти та регулярне оприлюднення результатів таких оцінювань на офіційному веб-сайті ЗВО, на інформаційних стендах та в будь-який інший спосіб;

4) забезпечення підвищення кваліфікації педагогічних, наукових і науково-педагогічних працівників;

5) забезпечення наявності необхідних ресурсів для організації освітнього процесу, у тому числі самостійної роботи студентів, за кожною освітньою програмою;

6) забезпечення наявності інформаційних систем для ефективного управління освітнім процесом;

7) забезпечення публічності інформації про освітні програми, ступені вищої освіти та кваліфікації;

8) забезпечення дотримання академічної доброчесності працівниками закладів вищої освіти та здобувачами вищої освіти, у тому числі створення і забезпечення функціонування ефективної системи запобігання та виявлення академічного плагіату;

9) інших процедур і заходів.

Система забезпечення якості освітньої діяльності та якості вищої освіти (система внутрішнього забезпечення якості) за поданням закладу вищої освіти оцінюється Національним агентством із забезпечення якості вищої освіти або акредитованими ним незалежними установами оцінювання та забезпечення якості вищої освіти на предмет її відповідності вимогам до системи забезпечення якості вищої освіти, що затверджуються Національним агентством забезпечення якості вищої освіти, та міжнародним стандартам і рекомендаціям щодо забезпечення якості вищої освіти.

6. ПЕРЕЛІК ОСНОВНИХ НОРМАТИВНИХ ДОКУМЕНТІВ, НА ЯКИХ БАЗУЄТЬСЯ ОСВІТНЬО-ПРОФЕСІЙНА ПРОГРАМА

1. Про вищу освіту: Закон України від 01.07.2014 № 556-VII. URL: https://zakon.rada.gov.ua/laws/show/1556-18#Text.

2. Про освіту: Закон України від 05.09.2017 № 2145-VIII. URL: https://zakon.rada.gov.ua/laws/show/2145-19#Text.

3. Про затвердження Національної рамки кваліфікацій: постанова Кабінету Міністрів України від 23.11.2011 № 1341. URL: https://zakon.rada.gov.ua/laws/show/1341-2011-%D0%BF#Text.

4. Про документи про вищу освіту (науковий ступінь): постанова Кабінету Міністрів України від 09.09.2020 № 811. URL: https://zakon.rada.gov.ua/laws/show/811-2020-%D0%BF#Text

5. Про затвердження переліку галузей знань і спеціальностей, за якими здійснюється підготовка здобувачів вищої освіти: постанова Кабінету Міністрів України від 29.04.2015 № 266. URL: https://zakon.rada.gov.ua/laws/show/266-2015-%D0%BF#Text

6. Про затвердження Ліцензійних умов провадження освітньої діяльності: постанова Кабінету Міністрів України від 30.12.2015 № 1187. URL: https://zakon.rada.gov.ua/laws/show/1187-2015-%D0%BF#Text

7. Про затвердження Положення про акредитацію освітніх програм, за якими здійснюється підготовка здобувачів вищої освіти: наказ Міністерства освіти і науки України від 11.07.2019 № 977, зареєстрований в Міністерстві юстиції України 08 серпня 2019 р. за № 880/33851. URL: https://zakon.rada.gov.ua/laws/show/z0880-19#Text

8. Стандарт вищої освіти за спеціальністю 242 Туризм галузі знань 24 Сфера обслуговування для першого (бакалаврського) рівня вищої освіти, затверджений наказом Міністерства освіти і науки України від 04.10.2018 р. № 1068 (зі змінами та доповненнями). URL: https://mon.gov.ua/ua/osvita/visha-osvita/naukovo-metodichna-rada-ministerstva-osviti-i-nauki-ukrayini/zatverdzheni-standarti-vishoyi-osviti

Таблиця 1. Матриця відповідності визначених Стандартом компетентностей дескрипторам НРК

Класифікація компетентностей за НРК	Знання	Уміння	Комунікація	Автономія та відповідальність
Загальні компетентності				
ЗК 1. Здатність реалізувати свої права і обов'язки як члена суспільства, усвідомлювати цінності громадянського (вільного демократичного) суспільства та необхідність його сталого розвитку, верховенства права, прав і свобод людини і громадянина в Україні.	+	+	+	+
ЗК 2. Здатність зберігати та примножувати моральні, культурні, наукові цінності і досягнення суспільства на основі розуміння історії та закономірностей розвитку предметної області, її місця у загальній системі знань про природу і суспільство та у розвитку суспільства, техніки і технологій, використовувати різні види та форми рухової активності для активного відпочинку та ведення здорового способу життя.	+	+	+	+
ЗК 3. Здатність діяти соціально відповідально та свідомо		+	+	+
ЗК 4. Здатність до критичного мислення, аналізу і синтезу.		+		+
ЗК 5. Прагнення до збереження навколишнього середовища.		+		+
ЗК 6. Здатність шукати, обробляти та аналізувати інформацію з різних джерел.	+	+	+	+
ЗК 7. Здатність працювати в міжнародному контексті		+	+	+
ЗК 8. Навички використання інформаційних та комунікаційних технологій.	+	+	+	
ЗК 9. Здатність визначати, формулювати і вирішувати проблеми.	+	+		+
ЗК 10. Здатність спілкуватися державною мовою.	+	+	+	
ЗК 11 Здатність спілкуватися іноземною мовою.	+	+	+	
ЗК 12. Навички міжособистісної взаємодії.		+	+	+
ЗК 13. Здатність планувати та управляти часом		+		+
ЗК 14. Здатність працювати в команді та автономно.		+	+	+
Спеціальні (фахові) компетентності				
СК 1. Знання та розуміння предметної області та розуміння специфіки професійної діяльності	+		+	
СК 2. Здатність застосовувати знання у практичних ситуаціях		+		+
СК 3. Здатність аналізувати рекреаційно-туристичний потенціал територій.	+	+		+
СК 4. Здатність аналізувати діяльність суб'єктів індустрії туризму на всіх рівнях управління.	+	+	+	+
СК 5. Розуміння сучасних тенденцій і регіональних пріоритетів розвитку туризму в цілому та окремих його форм і видів.	+	+		+

СК 6. Розуміння процесів організації туристичних подорожей і комплексного туристичного обслуговування (готельного, ресторанного, транспортного, екскурсійного, рекреаційного).	+	+	+	+
СК 7. Здатність розробляти, просувати, реалізовувати та організовувати споживання туристичного продукту.	+	+	+	+
СК 8. Розуміння принципів, процесів і технологій організації роботи суб'єкта туристичної індустрії та її підсистем.	+	+	+	+
СК 9.Здатність забезпечувати безпеку туристів у звичайних та складних форс-мажорних обставинах.	+	+	+	+
СК 10. Здатність здійснювати моніторинг, інтерпретувати, аналізувати та систематизувати туристичну інформацію, уміння презентувати туристичний інформаційний матеріал.	+	+		+
СК 11. Здатність використовувати в роботі туристичних підприємств інформаційні технології та офісну техніку.	+	+	+	
СК 12. Здатність визначати індивідуальні туристичні потреби, використовувати сучасні технології обслуговування туристів та вести претензійну роботу.	+	+	+	
СК 13. Здатність до співпраці з діловими партнерами і клієнтами, уміння забезпечувати з ними ефективні комунікації.		+	+	
СК 14. Здатність працювати у міжнародному середовищі на основі позитивного ставлення до несхожості до інших культур, поваги до різноманітності та мультикультурності, розуміння місцевих і професійних традицій інших країн, розпізнавання міжкультурних проблем у професійній практиці.	+	+	+	+
СК 15. Здатність діяти у правовому полі, керуватися нормами законодавства.	+	+		+
СК 16. Здатність працювати з документацією та здійснювати розрахункові операції суб'єктом туристичного бізнесу.		+		+

Таблиця 2. Матриця відповідності визначених Стандартом результатів навчання та компетентностей

Програмні результати навчання	Компетентності																																
	Інтегральна компетентність	Загальні компетентності														Спеціальні (фахові) компетентності																	
		ЗК 1	ЗК 2	ЗК 3	ЗК 4	ЗК 5	ЗК 6	ЗК 7	ЗК 8	ЗК 9	ЗК 10	ЗК 11	ЗК 12	ЗК13	ЗК 14	СК 1	СК 2	СК 3	СК 4	СК 5	СК 6	СК 7	СК 8	СК 9	СК 10	СК 11	СК 12	СК 13	СК 14	СК 15	СК 16
РН 1. Знати, розуміти і вміти використовувати на практиці основні положення туристичного законодавства, національних і міжнародних стандартів з обслуговування туристів.	+			+		+		+							+	+	+				+	+		+	+		+			+		
РН 2. Знати, розуміти і вміти використовувати на практиці базові поняття з теорії туризму, організації туристичного процесу та туристичної діяльності суб'єктів ринку туристичних послуг, а також світоглядних та суміжних наук	+	+	+	+				+							+	+					+		+							+		
РН 3. Знати і розуміти основні форми і види туризму, їх поділ.	+					+	+	+								+	+			+		+			+								
РН 4. Пояснювати особливості організації рекреаційно-туристичного простору	+				+	+					+	+					+	+	+	+		+			+								

РН 5. Аналізувати рекреаційно-туристичний потенціал території	+			+	+	+	+		+								+	+	+	+					+						
РН 6. Застосовувати у практичній діяльності принципи і методи організації та технології обслуговування туристів	+			+	+	+		+							+	+	+		+		+		+				+				
РН 7. Розробляти, просувати та реалізовувати туристичний продукт	+			+		+	+	+	+		+	+	+	+	+	+	+			+	+	+					+				
РН 8. Ідентифікувати туристичну документацію та вміти правильно нею користуватися	+			+	+			+	+				+				+				+	+					+	+			+	+
РН 9. Організовувати процес обслуговування споживачів туристичних послуг на основі використання сучасних інформаційних, комунікаційних і сервісних технологій та дотримання стандартів якості і норм безпеки	+			+		+	+	+	+		+	+	+	+	+		+		+		+	+	+	+	+	+	+	+	+	+	+

РН 10. Розуміти принципи, процеси і технології організації роботи суб'єкта туристичного бізнесу та окремих його підсистем (адміністративно-управлінська, соціально-психологічна, економічна, техніко-технологічна)	+							+		+						+			+	+	+		+							+	+
РН 11. Володіти державною та іноземною (ними) мовою (мовами), на рівні, достатньому для здійснення професійної діяльності	+	+	+					+	+		+	+	+									+			+			+	+		
РН 12. Застосовувати навички продуктивного спілкування зі споживачами туристичних послуг	+				+			+	+	+	+	+	+	+	+		+					+	+		+		+	+	+		
РН 13. Встановлювати зв'язки з експертами туристичної та інших галузей	+	+	+	+	+			+	+	+	+	+	+				+					+			+			+	+	+	
РН 14. Проявляти повагу до індивідуального і культурного різноманіття	+	+	+					+		+	+		+							+		+					+	+	+		
РН 15. Проявляти толерантність до альтернативних принципів та методів виконання професійних завдань	+		+		+			+		+	+		+		+		+				+	+					+	+	+		
РН 16. Діяти у відповідності з принципами соціальної відповідальності та громадянської свідомості		+	+	+		+									+																

РН 17. Управляти своїм навчанням з метою самореалізації в професійній туристичній сфері	+			+									+											+				+		
РН 18. Адекватно оцінювати свої знання і застосовувати їх в різних професійних ситуаціях	+				+							+			+	+	+						+	+		+		+		
РН 19. Аргументовано відстоювати свої погляди в розв'язанні професійних завдань	+							+		+	+	+	+	+	+		+	+				+	+	+	+		+	+	+	+	
РН 20. Виявляти проблемні ситуації і пропонувати шляхи їх розв'язання	+		+	+	+	+		+		+			+		+		+		+		+	+	+	+	+		+			+	
РН 21. Приймати обґрунтовані рішення та нести відповідальність за результати своєї професійної діяльності	+		+	+		+				+			+		+		+				+	+	+	+	+		+	+		+	+
РН 22. Професійно виконувати завдання в невизначених та екстремальних ситуаціях	+			+		+		+	+				+		+		+					+		+	+	+	+	+	+	+	

Таблиця 3. Матриця відповідності програмних компетентностей обов'язковим освітнім компонентам

Освітні компоненти	ІК	ЗК1	ЗК2	ЗК3	ЗК4	ЗК5	ЗК6	ЗК7	ЗК8	ЗК9	ЗК10	ЗК11	ЗК12	ЗК13	ЗК14	СК1	СК2	СК3	СК4	СК5	СК6	СК7	СК8	СК9	СК10	СК11	СК12	СК13	СК14	СК15	СК16	СК17
1	2	3	4	5	6	7	8	9	10	11	12	13	14	15	16	17	18	19	20	21	22	23	24	25	26	27	28	29	30	31	32	33
ОК1	+	+	+	+	+	+		+		+	+		+		+		+			+	+	+					+	+	+			
ОК2	+	+	+	+	+			+	+	+	+	+	+	+	+		+					+			+		+	+	+	+		
ОК3	+	+	+	+	+	+	+	+	+	+	+	+	+	+	+		+		+		+	+	+	+	+	+	+	+	+	+	+	
ОК4	+		+	+	+	+		+		+	+	+	+	+	+		+	+	+			+		+	+	+	+	+	+	+		
ОК5	+	+	+	+	+	+		+	+	+	+		+		+		+				+	+		+	+	+	+	+	+	+		
ОК6	+			+		+	+	+	+		+	+	+	+	+	+	+		+		+	+	+	+	+	+	+	+	+	+		
ОК7	+		+	+	+	+	+	+	+	+	+	+	+	+	+	+	+		+		+	+	+	+	+	+	+	+	+	+		
ОК8	+	+	+	+		+		+		+					+	+	+		+	+	+	+	+	+	+		+			+	+	
ОК9	+	+	+	+	+	+		+	+	+	+	+	+	+	+	+	+	+			+	+	+	+	+	+	+			+	+	
ОК10	+	+	+	+	+	+		+		+			+		+	+	+		+	+	+	+	+	+	+	+	+	+	+	+		
ОК11	+			+		+		+	+				+		+	+	+		+	+	+	+	+	+	+		+			+	+	
ОК12	+	+	+	+	+	+	+	+	+	+	+	+	+	+	+	+	+		+	+	+	+	+	+	+		+		+	+	+	
ОК13	+			+	+	+	+		+		+	+					+	+	+	+		+			+							
ОК14	+			+	+	+	+	+	+	+	+	+			+	+	+	+	+	+	+	+	+		+		+			+	+	
ОК15	+		+	+	+	+	+	+	+	+	+	+	+	+	+		+		+		+	+	+	+	+	+	+	+	+	+	+	
ОК16	+		+	+	+	+		+	+	+			+		+	+	+		+	+	+	+	+	+	+	+	+	+	+	+	+	
ОК17	+			+	+	+	+	+	+	+					+	+	+		+	+	+	+	+	+	+	+	+	+		+	+	
ОК18	+	+	+	+	+	+	+	+		+			+		+	+	+	+	+	+	+	+	+		+					+	+	
ОК19	+	+	+	+		+	+	+	+	+	+	+	+	+	+	+	+		+	+	+	+	+	+	+	+	+	+			+		
ОК20	+	+	+	+	+	+	+	+	+				+		+	+	+		+	+	+	+	+	+	+	+	+			+	+	
ОК21	+	+	+	+	+	+	+	+	+						+	+	+	+	+	+	+		+		+		+			+		
ОК22	+	+	+	+	+	+	+	+		+					+	+	+		+	+	+	+	+	+	+		+			+	+	
ОК23	+			+	+	+	+	+	+	+	+	+	+		+	+	+	+	+	+	+	+	+	+	+		+			+	+	
ОК24	+	+	+	+		+	+	+	+		+	+	+	+	+	+	+		+		+	+	+	+	+		+		+	+	+	
ОК25	+			+	+	+	+	+	+		+	+	+	+	+	+	+		+		+	+	+	+	+	+	+	+	+	+		
ОК26	+	+	+	+	+	+	+	+	+	+	+	+	+	+	+		+		+	+	+	+	+	+	+	+	+	+	+	+	+	
ОК27	+	+	+	+	+	+	+	+	+	+	+	+	+	+	+	+	+		+	+	+	+	+	+	+	+	+	+	+	+	+	
ОК28	+			+	+	+		+	+	+	+	+	+	+	+	+	+		+		+	+	+		+		+	+	+			
ОК29	+			+	+	+	+	+	+	+	+	+	+	+	+	+	+		+	+	+	+	+	+	+		+			+	+	
ОК30	+			+	+			+	+	+	+	+	+	+	+	+	+	+	+	+	+	+	+	+	+	+	+	+	+	+	+	
ОК31	+		+	+	+	+	+	+	+	+	+	+	+	+	+	+	+		+		+	+	+	+	+	+	+	+	+	+	+	
ОК32	+	+	+	+	+	+		+		+	+		+		+		+		+	+	+	+	+	+	+		+	+	+	+		+
ОК33	+	+	+	+	+	+		+	+		+	+	+		+	+	+		+		+	+	+	+	+	+	+	+	+	+		

1	2	3	4	5	6	7	8	9	10	11	12	13	14	15	16	17	18	19	20	21	22	23	24	25	26	27	28	29	30	31	32	33
ОК34	+			+	+	+	+	+	+	+	+	+	+	+	+	+	+	+	+	+	+	+		+		+			+	+	
ОК35	+		+	+	+	+		+		+			+	+	+	+	+	+	+		+	+	+	+	+		+		+	+		
ОК36	+	+	+	+	+	+		+	+	+	+	+	+	+	+	+	+	+	+		+	+	+	+	+		+	+	+	+		
ОК37	+	+	+	+	+	+	+	+	+	+	+	+	+	+	+	+	+	+	+	+	+	+	+	+	+	+	+	+	+	+		
ОК38	+	+	+	+	+	+	+	+	+	+	+	+	+	+	+	+	+	+	+	+	+	+	+	+	+	+	+	+	+	+	+	
ОК39	+	+	+	+	+	+	+	+	+	+	+	+	+	+	+	+	+	+	+	+	+	+	+	+	+	+	+	+	+	+	+	
ОК 40	+	+	+	+	+	+	+	+	+	+	+	+	+	+	+	+	+	+	+	+	+	+	+	+	+	+	+	+	+	+	+	

Таблиця 4. Матриця забезпечення програмних результатів навчання обов'язковими освітніми компонентами

Освітні компоненти	Програмні результати навчання																						
	РН1	РН2	РН3	РН4	РН5	РН6	РН7	РН8	РН9	РН10	РН11	РН12	РН13	РН14	РН15	РН16	РН17	РН18	РН19	РН20	РН21	РН22	РН23
1	2	3	4	5	6	7	8	9	10	11	12	13	14	15	16	17	18	19	20	21	22	23	24
ОК1														+	+	+							
ОК2											+	+	+										
ОК3									+		+	+	+										
ОК4																			+	+			
ОК5															+	+						+	
ОК6	+								+														
ОК7									+									+		+		+	
ОК8	+	+								+													
ОК9	+							+								+			+				
ОК10		+								+										+			
ОК11																						+	
ОК12	+	+				+	+			+							+			+			
ОК13		+		+	+																		
ОК14				+	+	+				+													
ОК15									+											+		+	
ОК16								+		+										+	+		
ОК17				+	+					+													
ОК18		+	+																	+			
ОК19		+					+			+						+					+		
ОК20	+	+	+		+			+															
ОК21		+	+		+	+																	
ОК22	+	+	+			+				+													
ОК23			+	+	+	+				+								+					
ОК24	+	+							+													+	
ОК25			+			+	+		+														

1	2	3	4	5	6	7	8	9	10	11	12	13	14	15	16	17	18	19	20	21	22	23	24
ОК26								+	+				+	+									
ОК27							+		+				+							+			
ОК28						+						+					+						
ОК29	+					+	+			+													
ОК30								+		+								+	+				
ОК31						+			+											+			
ОК32														+						+			+
ОК33						+		+			+											+	
ОК34				+	+		+			+													
ОК35	+																+	+		+			
ОК36	+	+											+				+	+		+			
ОК37	+	+	+			+	+	+					+				+	+	+	+	+	+	
ОК38	+	+	+			+	+	+	+				+		+		+	+	+	+	+	+	
ОК39	+	+	+	+	+	+	+	+	+	+								+	+				
ОК40	+	+	+	+	+	+	+	+	+	+					+			+	+	+	+		

Гарант ОПП «Туризм» _____ Богдан ОМЕЛЬЧУК